: # 9 xM+œ¨õd74T% lèBóX`i¾,•Q,
æ®%HDP°Ö _

!VB † u qS !’ # —# Œ# "% g vÁ‘ 7 — & Á!€a• f bÀ` 5p70 € € \ñ C˜W@ 3À S b F

t-·¹q©X3Yu &.

&ü%Y*“gwns.³l3i¾Q,.V° ,•’o+ N¡RÆl3+Æ•r0‰æ²·¹q©X3Y+¡Bç%Ç A×æ{úœ‹% -‡6âA×l3+¡N•.`=äæ²A 3Ç%H3• ú‚É-Ÿ u‚O3• uD<3• u 7]3Ð+µ uFl6û+µ uZç*¥ uƱ¢=,| %Ø uæ*‘Í/ì u‹ÅB2l¦P× %D+Æ•rA -ã/p %Dn¿.`%HDPæ?%A &ø& v*•.š%Z‘ÑiŸ%ò.¨w7i¾,•Q, u .`i¾Q, uJÝ+Æ° ,•.VA %/, ,•-,t¡%ò/Áæ²3ÇZ§Y° un•-, ui¾,q u þnœ u›ô•ú%ì•` uBçtµTæ<c ug 'Ê.VYâ6²g| u–;6·, ,•-, uN•€]•ZN›òt¡¬…4Êæ²%Y<™H“K ‘`PÄ' l3’o+ N¡RÆ/pPÜ,w v

BRO

t%ò/ÁK œî

tHî•fR]+"

l (# NÄ›øi¾Q, <‹¬œ/pDê€
l (# NÄ›øi¾Q, {êsøR]Dj% NÄ›øN¡.¸
l (# d7ažDêg 5ß tm Ÿ(+‡ö®–;6· •`i«'ÑYó
l (# d7ažDêg 5ß tm Ÿ(+‡ iº¨õd76Ú6 ÷1 E÷2 'ÊIII3–;6·
l (# d7ažDêg 5ß tm Ÿ(+‡ iº6 <g4T÷1 F÷2'ÊIII3–;6·
l (# %HDP°Ö%Y N N .V&T% i¾Q,l3Q,SqJ ,• J ,•l3[~¡ .V¨•(l
l (# %H=x4TNÄ›øi¾Q,<g*"'ÑYó
l (# %H=x4T% lèBóX`i¾,•Q,€ MÞ¨•<‹(l.V€ MÞt¡{Ò
l (# d7až/pa a'-Ç¨£g 5ßi¾,q•8|Ì–;– ':„v
l (# 5 NÄ›øi¾Q,{þQ˜4TC u<g•84TC .VJÙ{êl¬&ä|Ìl3+‡w7 * . &O.™
l (# 5 % lèBóX`i¾,•Q,–R°0N¡ZÏ
l (# 5 NÄ›øi¾Q,+ -ÌN¡ZÏ
l (# 5 NÄ›øi¾Q,=¸=Q/pœ +t,ufÎt¡{Ò
l (# 5 NÄ›øi¾Q,N &î{þQ˜l36Ú6 ¨UIIt¡{Òæ® * 1 &O.™æ¯+‡{Ò
l (# 5 NÄ›øi¾Q,2}6œ[~<‹N¡ZÏ.V¨•(ltm Ÿ(+‡ö®NÄ›øi¾Q,2}6œ[~<‹N¡ZÏ
l (# 5 NÄ›øi¾Q,2}6œ[~<‹N¡ZÏ.V¨•(ltm Ÿ(+‡ö®2}6œ¨•(l
l (# 5 %ì[r&æ-íi¾Q,N ?Ë| {ï-<¨ | |C tm Ÿ(+‡ö®–R°0N¡ZÏ

t4ùQ e Cã

':R²		
	R]+"e Dê	.Ž•2æ®e X¥æ¯e Dê
Q,B4.™	_	
¬œ<‹,ufÎ	_ L 8	
MÞfÎt¡{Ò	* & (# l3 {Òæ¯	
Q"N	1 u 1 u 1 u 1	
¬œ<‹i¾-í	7	7 u 7 u 7 u 7 u 7 u 7æ²H]R¯Jz<™H"©ÎÝó
¬• fÎ	) [	) [
A &ü+Æ	4	4 u 4 æ².Ž<‹+Æ
<g•8N¡C	#	# u # u 7 t¡
| |Ct¡{Ò	' { Ò	) { Ò
JÙ{êN¡C	L 8 .V&T% 7ö† :ö† JÙ 6û%Ç L 8 i¾Q, 7 ö† ä ö† JÙ	
¨UIIt¡{Ò	* 1	* 1 u * 1 u * 1 t¡
+ -ÌN¡C	* $	
¨Ud7R]Dj	& Y E # 5 (C & Y E $ 5 (C	
'3i«g 5ß	H"*Â	H"6Úæ® 8æ¯ uH"6Ú¨U%Ht¡€©ŒVæ® 8 ' æ¯ uH"6Ú¨UC`€©ŒVæ® 8 ' æ¯ uH"*Â¨U% t¡€©ŒVæ® ' æ¯ uH"*Â¨UC`€©ŒVæ® ' æ¯ u]xa÷A`æ® 5 )æ¯ u AÕa÷A`æ® 5 "æ¯ uH"6Ú]xa÷A`æ® 5 ) 8æ¯ uH"6ÚAÕa÷A`æ® 5 " 8æ¯
i¾Q,ª«^o¬›ƒH	[xˆyƒHæ® 3 " - æ¯	¨U€©æ® ' u ' æ¯ uH"6Ú¨U€©æ® 8 ' u 8 ' æ¯w7æ²ª«^o¬›ƒHö® %Hæ® æ¯ˆyæ® (4 # 1 # æ¯

tœ¡•fQc&m

l g 5ßrÝY°\êB2ö® ó • óö¯
l [¿ñ†ö®% ˜Ãœ‹ Nö¯
Zñö®CŽg 5ßrÝY°\êB2 u[¿ñ†% % œî':<‹% .±O IÝ (# ':<‹
l]xB2ö®PÖAÖ3ðPÄ°Ölè=R]xB2% ˜Ãœ‹
Zñö®i¾Q,.ŽR¯Jzi«H"'3i«g 5ßl3'ÑYóœ½•f<‹+Æ v

Ö· %ò/Á4T–®

ti¾,•Q,4T–®

Q,B4.™	.±X`›ø•n S N J O			
	ö´ö±ö±ö±	ö²ö¶ö±ö±	ö²ö±ö±ö±	ö¸ö¶ö±
	,ufÎ L 8			
ö¹ö± .ö²	ö± ö¸ö¶	ö± ö¶ö¶	ö± ö´ö¸	ö± ö²ö¹
ö¹ö± .ö³	ö² ö²	ö± ö¸ö¶	ö± ö¶ö¶	ö± ö³ö¶
ö°ö± 4	ö² ö¶	ö² ö²	ö± ö¸ö¶	ö± ö´ö¸
ö°ö± -	ö³ ö³	ö² ö¶	ö² ö²	ö± ö¶ö¶
ö²ö±ö± -ö²	ö´	ö³ ö³	ö² ö¶	ö± ö¸ö¶
ö²ö±ö± -ö³		ö´		ö² ö²
ö²ö²ö³ .	öµ	öµ	ö³ ö³	ö² ö¶
ö²ö´ö³ 4ö²	ö¶ ö¶	ö¶ ö¶	ö´	ö³ ö³
ö²ö´ö³ 4ö³	ö¸ ö¶	ö¶ ö¶	ö´	ö³ ö³
ö²ö´ö³ .ö²		ö¸ ö¶	öµ	ö´
ö²ö´ö³ .ö³		ö¸ ö¶	ö¶ ö¶	ö´
ö²ö·ö± .ö²	ö²ö²	ö²ö²	ö¸ ö¶	öµ
ö²ö·ö± .ö³	ö²ö¶	ö²ö²	ö¸ ö¶	ö¶ ö¶
ö²ö·ö± -	ö²ö¹ ö¶	ö²ö¶	ö²ö²	ö¸ ö¶
ö²ö¹ö± .	ö³ö³	ö²ö¹ ö¶		
ö²ö¹ö± -		ö³ö³	ö²ö¶	ö²ö²
ö³ö±ö± -ö²	ö´ö±	ö´ö±	ö²ö¹ ö¶	ö²ö¶
ö³ö±ö± -ö³	ö´ö¸	ö´ö±	ö³ö³	ö²ö¶
ö³ö³ö¶ 4		ö´ö¸		ö²ö¹ ö¶
ö³ö³ö¶ .	öµö¶	öµö¶	ö´ö±	ö³ö³
ö³ö¶ö± .	ö¶ö¶	ö¶ö¶	ö´ö¸	ö´ö±
ö³ö¹ö± 4	ö¸ö¶	ö¸ö¶	öµö¶	ö´ö¸
ö³ö¹ö± .	ö°ö±	ö°ö±	ö¶ö¶	öµö¶
ö´ö²ö¶ 4	ö²ö²ö±	ö²ö²ö±	ö¸ö¶	ö¶ö¶
ö´ö²ö¶ .	ö²ö´ö³	ö²ö´ö³	ö°ö±	ö¸ö¶
ö´ö²ö¶ -ö²	ö²ö·ö±	ö²ö·ö±	ö²ö²ö±	ö°ö±
ö´ö²ö¶ -ö³	ö³ö±ö±	ö³ö±ö±	ö²ö´ö³	ö²ö²ö±
ö´ö¶ö¶ 4ö²	æ®ö²ö¹ö¶æ¯	æ®ö²ö¹ö¶æ¯	ö²ö·ö±	ö²ö´ö³
ö´ö¶ö¶ 4ö³	æ®ö³ö±ö±æ¯	æ®ö³ö±ö±æ¯	ö²ö·ö±	ö²ö´ö³
ö´ö¶ö¶ .ö²	ö³ö³ö±	ö³ö³ö±	æ®ö²ö¹ö¶æ¯	ö²ö·ö±
ö´ö¶ö¶ .ö³	ö³ö¶ö±	ö³ö¶ö±	ö³ö±ö±	ö²ö·ö±
ö´ö¶ö¶ -ö²	ö³ö¹ö±	ö³ö¹ö±	ö³ö³ö±	æ®ö²ö¹ö¶æ¯
ö´ö¶ö¶ -ö³	ö´ö²ö¶	ö´ö²ö¶	ö³ö¶ö±	ö³ö±ö±

Zñ ö®A`l®.™l3%Y% Jà… ':R² v
t ö® 4 u . u - .µª«l3N < u +‡+·&O•'.±% Q,B4.™/p›ø•n % .±l3,ufÎ v

t Q“) [.±X`›ø•n S N J O € MÞt¡{Ò * & (# l3 {Ò

4T.™	,ufÎ	›ø•n	MÞfÎ	,ufÎ3UN $ 0 4 .	i¾[r 7 "		›ønz			2}6œ ‡	›ø,•F1¡	¡ ¡
	L 8	S N	J O _ ¯Fœ		¬œ<‹i¾[r * / "	ñÙ›øi¾[r ¬œ<‹i¾[r	¬œ<›ønz 5 / / N	ñÙ›ø›ønz ¬œ<›ønz	PÄ6û›ønz ¬œ<›ønz	E # "	L H N	L H
: # 9 .												
: # 9 .												
: # 9 4												
: # 9 -												
: # 9 -												
: # 9 .												
: # 9 4												
: # 9 4												
: # 9 .												
: # 9 .												
: # 9 -												
: # 9 .												
: # 9 -												
: # 9 -												
: # 9 .												
: # 9 .												
: # 9 4												
: # 9 .												
: # 9 4												
: # 9 .												
: # 9 -												
: # 9 -												
: # 9 -												
: # 9 4												
: # 9 4												
: # 9 .												
: # 9 .												
: # 9 -												
: # 9 -												

Zñö® uCŽi¾-í 6 % %Y 7 O æ²i¾[r * * / 6æ²*-&ø.GN % .iö¯
t t u =R¬œ<‹¬•fÎ%Y) [l3i¾,•Q,æ²Q,B4.™ • l3 Q“i¾,•Q,rÝœ 2}6œN (l%Y–b•'=RB (l,v% E # " æ²*-<ZQ“N l3i¾,•Q,rÝœ 2}6œN (l%Y–b•'=RB (l,v%
E # " v

i¾Y°Dê€ .GN

t Q“) [.±X`›ø•n S N J O € MÞtj{Ò * & (# l3 {Ò

i¾Y°Dê€ .GN

t Q“) [.±X`›ø•n S N J O € MÞt¡{Ò * & (# l3 {Ò

t4ùQ {þQ˜.V<g•84TC &O.™% p•Fl3,

4ùQ {þQ˜4TC	Q,B4A`B €>æ²søl²% Nð+q|C					
<g•84TC &O.™	#	#	#	#	7	7
p•Fl3,						
Q,B4.™	_	_				

4ùQ {þQ˜4TC	Q,B4NðB €>æ²søl²% P×+q|C			Q,B4A`B €>æ²søl²% P×+q|C		
<g•84TC &O.™	#	7	7	#	7	7
p•Fl3,						
Q,B4.™	_	_	_	_	_	

4ùQ {þQ˜4TC	Q,B4NðB €>æ²søl²% P×=x+q|C		Q,B4A`B €>æ²søl²% P×=x+q|C
<g•84TC &O.™	#	7	#
p•Fl3,			
Q,B4.™	_		

tA{i«{þQ˜.V<g•84TC

Q,B4.™	{þQ˜.V<g•84TC &O.™æ® * .æ¯
_	# u # u # u # u # u # u # u # u 7 u 7 u 7 u 7 u 7 u 7 u 7
_	# u # u # u # u # u # u 7 u 7 u 7 u 7 u 7 u 7
_	# u # u # u 7
_	# u # u 7

ÓQ,B4A`B €> usøl²Nð+q|Cö¯
ÓQ,B4% A`B €> usøl²P×+q|Cö¯
ÓQ,B4A`B €> usøl²P×+q|Cö¯
ÓQ,B4% A`B €> usøl²P×=x+q|Cö¯
ÓQ,B4A`B €> usøl²P×=x+q|C v

t%ZJÙ{êl¬

JÙ{êl¬œ½{êR]+"Ÿå|Ìö®0è.‹.~œ½{ê v

.Ž•2Ÿå|Ìö®ŽX{ä.~¦xuYA-{êH]¨Ud7‡A*¥7 œ½{ê v

0è.‹.~/pA`ŽX{ä.~¦xuYA-{êJÙ{êl¬œ½{ê.~

JÙ{êl¬':R²	• i«Q,B4.™	œ½{ê.~N PÄ6û6ÚCç	œ½{êi¾|1	ŽX{ä.~¦xuYA-{êœ½{ê.~ŽX{ä	'`˜N„v3t
.	•	-•	G	. •	R]+"Ÿå|Ì
.	•	-•	G	. •	R]+"Ÿå|Ì
.	•	-•	G	. •	R]+"Ÿå|Ì
.	•	-•	G	. •	R]+"Ÿå|Ì
.		.Y	G	. •	R]+"Ÿå|Ì
.		.Y	G	. •	R]+"Ÿå|Ì

¨õd74T‡A*¥4T.™.V• B i¾|1„v3t

Q,B4.™	i¾|14TC	¦¶•8i¾|1		Nð¦¶i¾|1
	ŽX{ä':R²	*ÂII7D6ÚCç	6ÚII7D6ÚCç	i¾|16ÚCç
	. 9	. _ .	. _ .	. _ .
_	. 9	. _ .	. _ .	. _ .
”“tCm . _ . V , 9 _ . Z . _ . Ð à p ð 0 ð à9 P ð @ @ à - T _ . , 9S TÐ • ð ð				.

, 9

ti¾,•Q,œ &È=¸=Qp•Fl3,

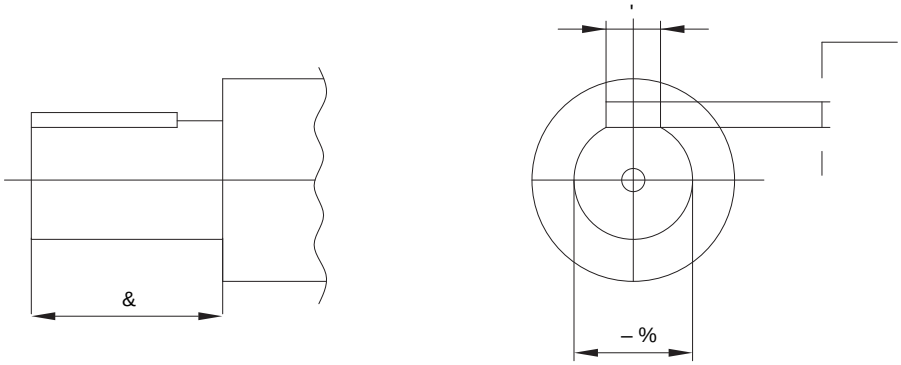

tZÏ*¥=¸=Qp•Fl3,

tB €>.V6ÚC¬=¸=Qp•Fl3,

ti¾,•Q,œ &È=¸=Q

i¾Q,		œ =¸=Q					
4T.™	Q“N	%	&	'	(%	(	% # æ®e X¥‘ÑYóO æ
		K					. 9
4		K					. 9
-		K					. 9
-		K					. 9
.		K					. 9

i¾Q,		œ =¸=Q					
4T.™	Q“N	%	&	'	(%	(	% # æ®e X¥‘ÑYóO æ
.							

ti¾Q,•2i«~ ‹ÿ&T% 3Uxœ

- ¨Ud7t¡{Òö® & Y E # 5 (C & Y E $ 5 (C t¡ v
- i¾-íö® 7 u 7 t¡ v
- ¬•fÎö®) [u) [t¡ v
- <g•84TC ö® * . # u * . # t¡ v
- '3i«g 5ßö®H“*Âæ²H“6Úæ²g 5ß\êB2æ²[¿ñ†°ÖB2t¡ v
- ¨UIIt¡{Òö® * 1 * 1 * 1 * 1 v
- • ° ,•–;6·l3Q,Sqe Dê.V›ø,•F1¡ v
- i¾,•Q,% • ° ,•–;6·l3œÀJÙN¡C v
- .ê,•N¡C æ².ê,•¬•Wà&T.V.ê,•i¾-í¨yt¡ v
- A &ü+Æö® 4 H]*-<Z v
- a÷+‡{Òö® æ® 'æ¯{ÒH]*-<Z v
- i¾,•Q,NÄ›øN¡.¸ö®¬yO ¦^æ²•,O ¦^æ².Y.¸ v
- JÙ{êl¬&ä|Ìö®¬uA æ²¬u.“ v
- JÙ{êl¬œ½{ê.~C¬C ö®0è.‹.~ v
- g 5ß\êB2.V[¿ñ†°ÖB2t¡ v

t%^'G

- ©ÎYóö®Q,B4%HDP°Ö%Y u L 8 u 1 Q,B4A`B €>æ²søl²Nð+q|Cæ²A -ãi« * * # w7 5 {ï¨õd74Tæ² 7æ² * 1 æ²¬yO ¦^›
  0è.‹.~œ½{êl3i¾,•Q,R]Zñ7•% ö®›ø-,.-.±%Yö® : # 9 . L 8 7) [* . # & Y E * * # 5 (C * 1 0è.‹.~œ
- 7•P×e X¥‘ÑYóæ²7•i¾-í u¬•fÎ u¨UIIt¡{Ò uNÄ›øN¡.¸ u<g•84TC u.Yœ &È u2}6œ uJ ,•¨•(l.V¨Ud7R]Dj uJÙ{êl¬œ½{êN¡C t¡DR
  ¬zu – I Q -—+.µæ²N¡.Ž+Æ•r v

å tQ R«Q %Hl3N Jz¨îmTI Q œ½X`*R–5P×.i,•æ²% .••f•`nsæ²–tZñFlR«Q d·Q l3.iP¬ v

服务项目

HX&\I¦P×•åA-*“3•-‡6â%D4®A,l3i¾Q,*“=]/]/=PÿPÜ,wsÇæ².Ž&T=Ri¾Q,œ½•fS‹R' u–R°0/pI Q +‡Q« v

PÜ,w¬xlØ	œ®-ã| 'ä	PÜ,wsÇ| 'ä	g 3Ü| 'ä
%ò/Á'äg|æ²- I®P¬Jf©»&m	1	1	1
S‹R'H]P¬Jf^ ,•œ I H]OË•`œ I	1	1	1
i¾Q,'äg|æ®¨Ud7/p<g*“-r4Êæ¯	1	1	1
^ ,•œ I i d´l3'ä6Ä	1	1	1
&æ-íi¾Q,{ê3•P¬Jf	1	1	Ñ
°Ö-íi¾Q,{ê3•P¬Jf	1	Ñ	Ñ
œ l3<n*“P¬JfH]'ä6Äæ²&T.V<nN l3›ø;ù	1	1	Ñ
›ø;ù,•AÖ•†	1	1	Ñ
g 3Ü,•AÖ•†	1	1	1
1B^o.VZ§^o'ä6Äæ®R]+"/pe X¥Z§^o– +•æ¯	1	1	1
S‹R' u–R°0/pI Q +‡Q«	1	1	1
–1€–R/p.ê,• tÝæë÷-0 ‘V‘–KFÃ2~Cl@		1	1

Note Ö²Ö⁰